IBM

ASCELL

APLICACIÓN:
Balanzas y básculas monocélula de plato hasta 400mm x 400mm
RANGO DE CAPACIDADES:
6kg - 10kg - 15kg - 20kg - 30kg - 50kg
MATERIAL:
Acero Inoxidable
PROTECCIÓN AMBIENTAL:
IP67
HOMOLOGACIÓN:
CE 3000 Div - TC6178
OIML 3000 Div - R60/2000-NL 1-03.03
6kg (No homologada)

INOX Stainless Steel | IP67 | M | OIML | C3

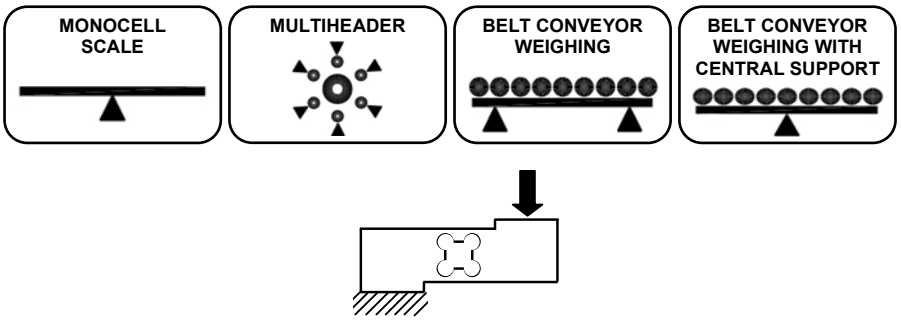

CARACTERÍSTICAS

Fabricada en acero inoxidable, solo 25mm de altura.
Barrera de protección de alta calidad con siliconas especiales.
Cable de 6 hilos.

Todos los cables internos protegidos por TEFLÓN ®

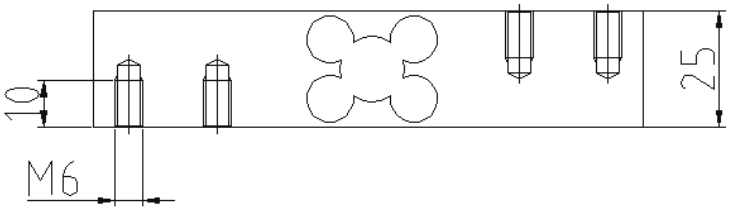

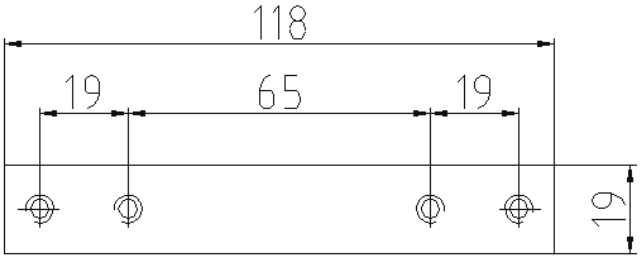

Dimensiones en mm

APLICACIONES

El modelo IBM está especialmente diseñado para realizar plataformas de hasta 400mm x 400mm con muy bajo perfil y está protegida de las condiciones ambientales que aparecen en la industria, donde el trabajo y la limpieza exigen una buena protección ambiental.

OPCIONES

Ajuste en sensibilidad: ± 0,1%.
Longitud del cable.
Cable para ambiente hostil.
Consultar para especificaciones especiales.

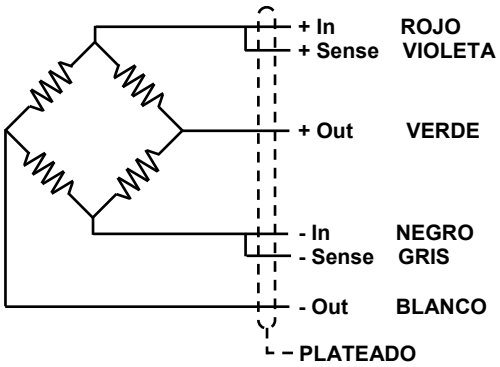

www.ascellsensor.com
info@ascellsensor.com
Tel: (+34) 93 776 60 89
Fax: (+34) 93 775 14 72

Estas especificaciones técnicas están sujetas a cambios, sin previo aviso, debido a los continuos desarrollos que se llevan a cabo.

IBM

ASCELL

ESPECIFICACIONES TÉCNICAS GENERALES EN EL CAMPO GRAVITATORIO g= 9,8031 m/ s²		
Clase OIML	C3	UNIDADES
Divisiones n_{LC}	3000	
Peso muerto mínimo E_{min}	0	kg
Z= E_{max} / 2DR	3000	
Y= E max./ Vmin.	10000	
Capacidad nominal E_{max}	6 - 10 - 15 - 20 - 30 - 50	kg
Salida nominal C	2 ± 10 %	mV/V
Alimentación recomendada	10	V dc
Gama de alimentación	5...15	V ac/dc
Impedancia de entrada R_{LC}	382 ± 10	Ω
Impedancia de salida	350 ± 3	Ω
Zero Balance	± 2	% Emax
Insulation Resistance at 50 V DC	> 5000	MΩ
Sobrecarga nominal	> 150	% Emax
Sobrecarga límite	> 300	% Emax
Gama de temperatura : Compensada	- 10 ... 40	ºC
: Trabajo	- 30 ... 85	ºC
: Almacenamiento	- 30 ... 90	ºC
Máxima no linealidad	0,02	% Emax
Máxima histéresis	0,02	% Emax
Máxima no repetibilidad	0,01	% Emax
Máxima fluencia en 4 horas	0,03	% Emax
Máximo retorno a cero con ½ hora	0,011	% Emax
Coef. De Temperatura : Sensibilidad	0,0013	% Emax / ºC
: Cero	0,0014	% Emax / ºC
Peso	360	g
Longitud de cable	3	m
Protección ambiental	IP67	

ISO 9001

Made in EUROPE

www.ascellsensor.com
info@ascellsensor.com

Tel: (+34) 93 776 60 89
Fax: (+34) 93 775 14 72

Estas especificaciones técnicas están sujetas a cambios, sin previo aviso, debido a los continuos desarrollos que se llevan a cabo.